А1.01 Кол-во гвоздей по сечению пиломатериала

h - до 100мм
не менее двух гвоздей в торец

h - до 150мм
не менее трех гвоздей в торец

h - до 200мм
не менее четырех гвоздей в торец

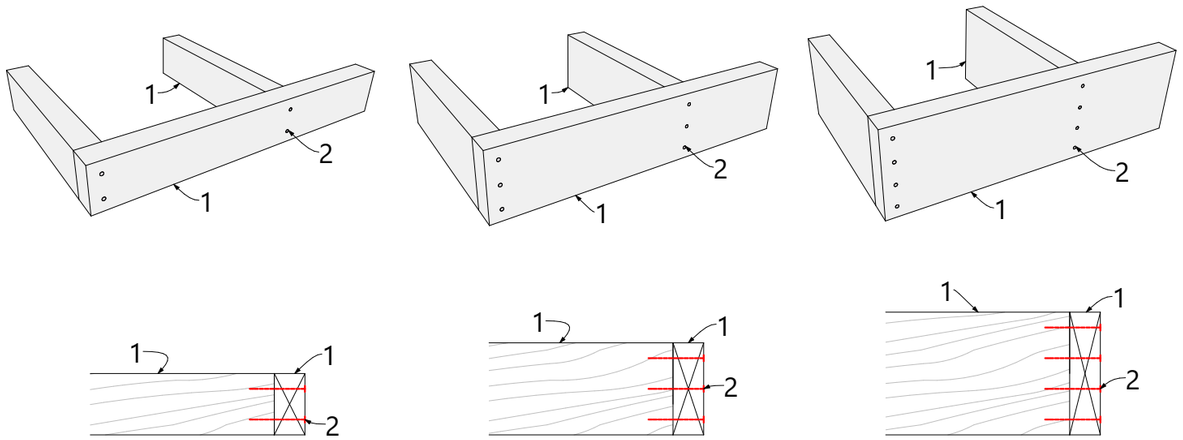

1-доска; 2-гвоздь.
h - высота сечения доски.

П1.07 Соединение в торец балок перекрытия на опоре

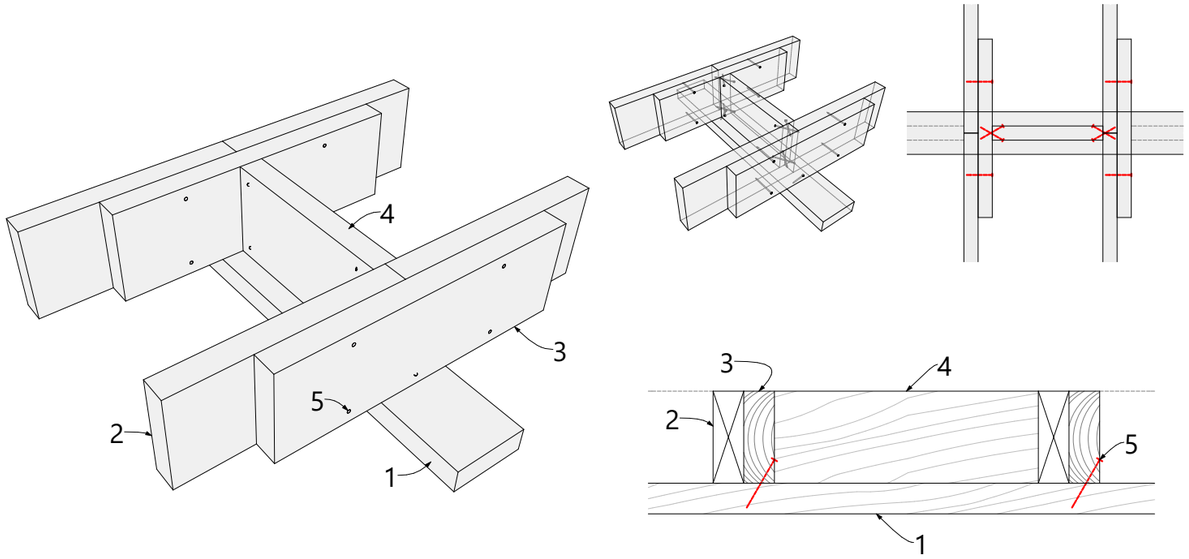

1-опорная доска/вторая верхняя обвязка стены; 2-балка перекрытия;
3-накладная доска; 4-блок балка (перемычка); 5-гвоздь.

П1.01 Крепление обвязочной доски перекрытия

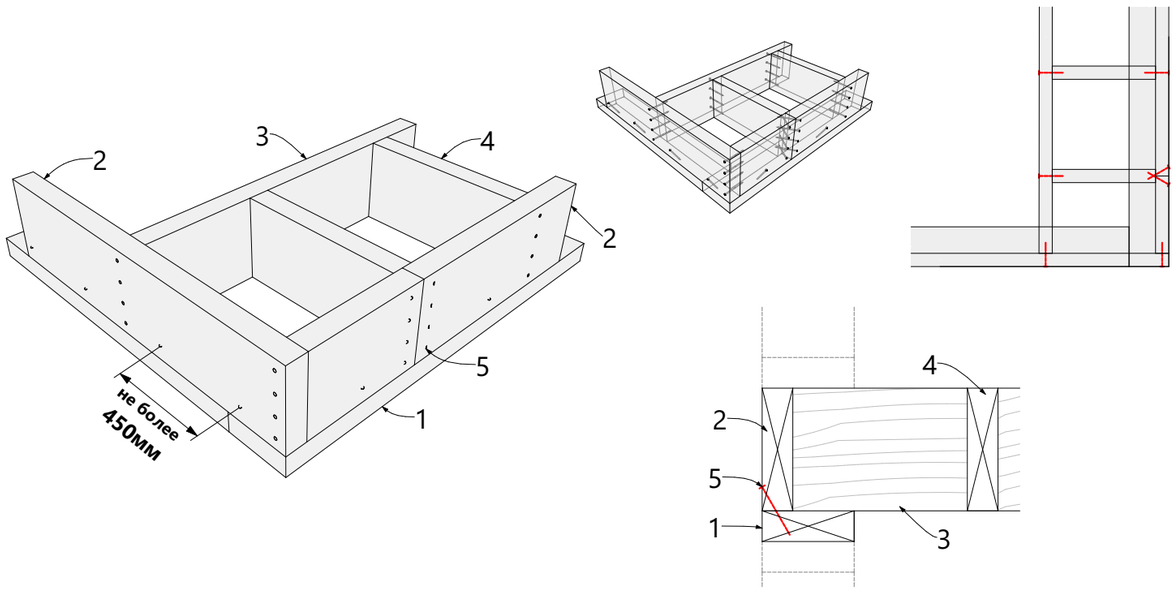

1-опорная доска/вторая верхняя обвязка стены; 2-обвязочная доска перекрытия; 3-балка перекрытия;
4-блок балка (перемычка); 5-гвоздь.

П1.05 Крепление распорок между балками перекрытия

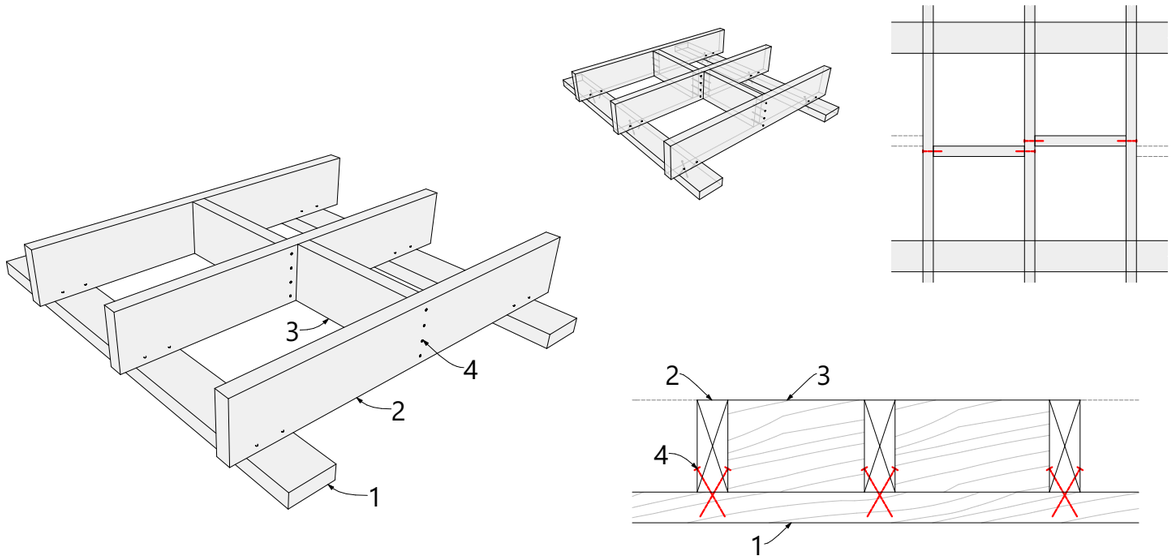

1-опорная доска/вторая верхняя обвязка стены; 2-балка перекрытия;
3-блок балка (перемычка/распорка); 4-гвоздь.

		Подп.	Дата	ИНДИВИДУАЛЬНЫЙ ЖИЛОЙ ДОМ Московская обл. Наро Фоминский район. д. Новоселки	26-03.121-ОМЖБ-13,4х8-103		Узлы перекрытий 1	Лист	Листов	ЭКО КАРКАС
Разраб.	Фадеев С.А.		15.03.2026					19	57	
Пров.			15.03.2026		Раздел	КД				